РЕСАНТА

ПАСПОРТ

Инфракрасный газовый обогреватель

resanta.ru

Серия ПГ

ПГ-15000 / ПГ-15Н

resanta.ru

УВАЖАЕМЫЙ ПОКУПАТЕЛЬ!

Компания «Ресанта» поздравляет Вас с приобретением данного продукта. Наша компания гарантирует высокое качество и безупречное функционирование приобретенного вами изделия, при соблюдении правил его эксплуатации.

Мы всегда рады получить от Вас обратную связь по эксплуатации нашей продукции, а также по улучшению ее качества.

Если у Вас есть вопросы, предложения и пожелания по данному товару, воспользуйтесь формой обратной связи на сайте www.resanta.ru

resanta.ru

РЕСАНТА®

Содержание

1. ОБЩИЕ СВЕДЕНИЯ.....5
2. ПРАВИЛА БЕЗОПАСНОСТИ 6
3. КОМПЛЕКТНОСТЬ 10
4. ОБЩИЙ ВИД УСТРОЙСТВА.....11
5. ТЕХНИЧЕСКИЕ ХАРАКТЕРИСТИКИ.....12
6. ПОДГОТОВКА К РАБОТЕ И ПОРЯДОК РАБОТЫ 12
6.1 Сборка.....12
6.2 Подключение 23
6.3 Зажигание нагревателя.....24
6.4 Выключение 24
6.5 Замена баллона 25
6.6 Самопроизвольное отключение нагревателя.....25
7. ТЕХНИЧЕСКОЕ ОБСЛУЖИВАНИЕ 25
8. ВОЗМОЖНЫЕ НЕИСПРАВНОСТИ И СПОСОБЫ ИХ УСТРАНЕНИЯ ..26
9. ТРАНСПОРТИРОВАНИЕ, ХРАНЕНИЕ и УТИЛИЗАЦИЯ.....27
10. ГАРАНТИИ ИЗГОТОВИТЕЛЯ 28
11. ГАРАНТИЙНЫЙ ТАЛОН.....31
12. СЕРВИСНЫЕ ЦЕНТРЫ.....32

resanta.ru

1. ОБЩИЕ СВЕДЕНИЯ

Данный паспорт инфракрасного газового обогревателя (уличного газового инфракрасного обогревателя) содержит важную информацию о правилах безопасности, правильной эксплуатации, сборки и обслуживания.

Внимание!

Перед использованием данного обогревателя обязательно изучите содержание паспорта.

Представленная документация содержит минимально необходимые сведения для безопасного использования газового обогревателя. Производитель оставляет за собой право вносить изменения во внешний вид и конструкцию прибора, не ухудшающих качество прибора, без предварительного уведомления. Внешний вид приборов может отличаться от приведенного на рисунке. Изменение внешнего вида не влияет на функциональные и технические характеристики прибора и не требует внесения изменений в паспорт.

Правила реализации газового обогревателя определяются предприятиями розничной торговли в соответствии с требованиями действующего законодательства.

Инфракрасный газовый обогреватель – является уличным обогревателем, (далее по тексту: инфракрасный газовый обогреватель, уличный обогреватель, газовый обогреватель, обогреватель, прибор, изделие, устройство), работающим на газовом топливе. Теплоотдача осуществляется преимущественно инфракрасным излучением.

Данный газовый обогреватель предназначен для безопасной, эффективной, надежной работы и использует для работы исключительно сжиженный газ (пропан, пропан-бутан). Емкости для газа поставляются отдельно.

Уличный газовый инфракрасный обогреватель предназначен только для работы на открытом воздухе (на террасах, в беседках, на летних верандах, открытых площадках ресторанов и кафе, уличных зонах отдыха, под навесом если с трех сторон обеспечено свободное движение воздуха).

Внимание!

При несоблюдении правил безопасности и условий/требований эксплуатации, изложенных в настоящем паспорте, фирма-производитель снимает с себя ответственность за несчастные случаи и повреждения, нанесенные людям, а также за ущерб оборудованию и помещениям.

resanta.ru

2. ПРАВИЛА БЕЗОПАСНОСТИ

Инфракрасный газовый обогреватель следует использовать строго по назначению, в соответствии с правилами безопасности, описанными в данном паспорте, а также на наклейках, непосредственно на обогревателе. Перед началом эксплуатации внимательно прочтите данный паспорт. При несоблюдении инструкций по безопасности и инструкций эксплуатации, существует вероятность взрыва, пожара, отравления угарным газом, вредного термического воздействия, поражения электрическим током.

Прибор должен быть установлен с соблюдением существующих местных норм и правил эксплуатации приборов на газообразном топливе.

При эксплуатации прибора следует так же соблюдать общие правила электробезопасности при пользовании электроприборами.

1. Прибор не предназначен для использования лицами (включая детей) с пониженными физическими, сенсорными или умственными способностями или при отсутствии у них жизненного опыта или знаний, если они не находятся под присмотром или не проинструктированы об использовании прибора лицом, ответственным за их безопасность.
2. Дети должны находиться под присмотром для недопущения игр с прибором.
3. Включение прибора должно осуществляться только по завершении его полной сборки.
4. Запрещается эксплуатировать и обслуживать устройство, находясь в состоянии алкогольного, наркотического опьянения или под воздействием сильнодействующих медицинских препаратов.
5. Храните упаковочные материалы (картон, пластик и т.д.) в недоступном для детей месте, поскольку они могут представлять опасность для детей. Не позволяйте детям играть с полиэтиленовой пленкой. Опасность удушья!
6. Следуйте инструкциям по техническому обслуживанию и таблице неисправностей, описанным в данном паспорте.
7. Не загораживайте входные и выходные отверстия инфракрасного газового обогревателя.
8. Запрещено создавать препятствия потоку воздуха для горения.

⚠ Внимание!

ПРЕДУПРЕЖДЕНИЕ! Во избежание перегрева и пожара не накрывать прибор.

9. Перед началом использования обогревателя убедитесь, что в доступности имеются средства пожаротушения, пригодные для тушения.

resanta.ru

10. Данный обогреватель представляет собой огневой калорифер, не подключенный к дымоходу.
11. **ЗАПРЕЩАЕТСЯ** эксплуатация инфракрасного газового обогревателя в подвалах и других помещениях, находящихся ниже уровня земли, в среде вызывающей коррозии материалов, а также рядом с легко воспламеняемыми предметами, горючими жидкостями. Опасность пожара!
12. Не используйте данный обогреватель вблизи ванны, душа или плавательного бассейна.
13. Прибор не предназначен для установки в автотранспортных средствах, на транспортных средствах для отдыха и/или лодках.
14. Не устанавливайте работающий нагреватель близко к стенам, занавескам или мебели и в непосредственной близости от розетки сетевого электроснабжения.
15. Не устанавливайте обогреватель на проходе или в других местах, где его могут задеть, опрокинуть.
16. Не размещайте обогреватель вблизи компьютеров или других чувствительных электронных приборов.
17. Инфракрасный газовый обогреватель не должен использоваться в непосредственной близости от пожаро-взрывоопасных веществ/предметов, с биологоактивной средой, сильно запылённой средой, со средой вызывающей коррозии материалов.
18. Не нагревайте газовые баллоны, даже в случае, если баллон «заморожен», «покрыт инеем».
19. Установка, транспортировка и хранение газовых баллонов должны осуществляться в соответствии с правилами, нормами и инструкциями по безопасной эксплуатации, принятыми в вашем регионе.
20. Для обеспечения безопасности всегда отключайте газовый баллон перед разборкой инфракрасного газового обогревателя, техническим обслуживанием или в случае, когда обогреватель не используется.
21. При установке инфракрасных газовых обогревателей соблюдайте нормы и правила по установке аналогичного оборудования, принятых в вашем регионе.
22. Во время эксплуатации контролируйте достаточный уровень свежего воздуха. Недостаток вентиляционного воздуха приводит к неполному сгоранию топлива. Неполное сгорание топлива может стать причиной отравления угарным газом, и как следствие привести к серьезному ущербу здоровья или смерти.
23. Запрещается подключать прибор к источнику газа без редуктора давления.
24. Газовые баллоны с пропаном необходимо устанавливать и заменять вдали от возгораемых веществ.
25. Используйте только специальные баллоны для газа пропан. Используйте только сжиженный газ (пропан, пропан-бутан).

resanta.ru

26. Для уменьшения вероятности появления эффекта «замораживания» баллона рекомендуется работа с минимально необходимым расходом газа.
27. К одному газовому баллону может быть подсоединен только один прибор.
28. Запрещается помещать не подсоединенные к использованию газовые баллоны вблизи газового обогревателя.
29. Перед каждым использованием оборудование необходимо проверить на герметичность и надлежащее подключение газового баллона после заполнения. НИКОГДА НЕ ПЫТАЙТЕСЬ ОБНАРУЖИТЬ УТЕЧКУ ГАЗА ПРИ ПОМОЩИ ОТКРЫТОГО ПЛАМЕНИ.
30. При замене баллона проверьте с помощью мыльной воды или эквивалента, нет ли утечки газа из редуктора или из баллона. Все утечки должны быть устранены до пуска обогревателя.
31. При утечке газа не используйте электрическое оборудование, телефон, спички или любые иные источники пламени. Запрещено извлекать шнуры питания или удлинители.
32. При эксплуатации инфракрасного газового обогревателя соблюдайте общие правила безопасности при пользовании газовым оборудованием.
33. Размещайте газовый баллон в отсек для размещения баллона с газом.
34. Никогда не направляйте устройство на газовый баллон!
35. Инфракрасный газовый обогреватель необходимо оберегать от ударов, попадания пыли и влаги.
36. При установке и эксплуатации не перегибайте (не скручивайте) газовый шланг и избегайте контакта с предметами, имеющие острые кромки.
37. Во время эксплуатации контролируйте нагрев поверхности, на которой установлен инфракрасный газовый обогреватель. Перегрев поверхности может привести к пожару.
38. Дети и домашние животные не должны находиться вблизи газового обогревателя во время его работы.
39. Не использовать под дождем или снегом.
40. Запрещено использовать газовый обогреватель в тоннелях, шахтах и трубах канализации.
41. Запрещается эксплуатация инфракрасного газового обогревателя без надзора. Не оставляйте обогреватель без присмотра.
42. Не стучите по поверхности газового обогревателя тяжёлыми или острыми предметами, это может повредить устройство.
43. Не садитесь, не становитесь и не ставьте какие-либо тяжелые предметы на обогреватель.
44. Запрещается эксплуатация инфракрасного газового обогревателя без стеклянной колбы и/или поврежденной колбой.

resanta.ru

45. Не используйте аэрозольные баллончики рядом с работающим инфракрасным газовый обогревателем, газ под давлением может привести к пожарам или поломкам.
46. Не используйте инфракрасный газовый обогреватель в пространствах, где в воздухе содержатся мельчайшие частицы древесной стружки, макулатуры или иного возгораемого волокна.
47. Перед началом чистки или технического обслуживания, а также при длительном перерыве в работе отключите прибор, перекройте подачу газа и отсоедините газовый баллон.
48. Регулярно удаляйте скопившуюся пыль, чтобы избежать перегрева.
49. При очистке прибора не используйте абразивные моющие средства.
50. Никогда не перемещайте и не наклоняйте включенный прибор.
51. Не перемещайте прибор после того, как он был выключен, пока он не остынет.
52. Не накрывайте прибор и не ограничивайте движение воздушного потока. Перед включением инфракрасного газового обогревателя уберите посторонние предметы вокруг него. Все легковоспламеняющиеся вещества и материалы должны быть удалены из зоны работы прибора, на минимальное расстояние – 1 метр сверху и не менее 1 метра по бокам.
53. Во избежание ожогов, во время работы инфракрасного газового обогревателя в режиме нагрева, не прикасайтесь к наружной поверхности, а также к верхней части корпуса.
54. Во избежание травм не снимайте защитную решетку с корпуса прибора.
55. При напольном размещении запрещается устанавливать прибор на легковоспламеняющиеся напольные покрытия и покрытия (например линолеум, ковер), которые могут быть испорчены вследствие действия высоких температур или стать причиной пожара. Размещать только на термостойкой поверхности.
56. Не просовывайте пальцы и исключите попадание посторонних предметов в какие-либо отверстия в корпусе обогревателя.
57. Используйте обогреватель только на ровной (плоской) сухой поверхности.
58. Не используйте обогреватель, если он расположен неустойчиво.
59. Устанавливайте и эксплуатируйте прибор в строго вертикальном положении. Запрещено эксплуатировать прибор в горизонтальном или наклонном положениях.
60. Не используйте обогреватель в местах использования или хранения бензина, краски или других легковоспламеняющихся жидкостей.
61. Запрещается использовать прибор не по его прямому назначению (в том числе запрещается сушка одежды и пр.)
62. Если поврежден газовый шланг или редуктор, он должен быть заменен производителем или авторизованной сервисной службой во избежание серьезных травм.

resanta.ru

63. Не пытайтесь самостоятельно ремонтировать прибор. Ремонт обогревателя должен производить только квалифицированный специалист авторизованного сервисного центра.
64. Модификация прибора категорически запрещается.
65. Замену вышедших из строя деталей производить только оригинальными запчастями от производителя.
66. После транспортирования при отрицательных температурах необходимо выдержать инфракрасный газовый обогреватель в помещении, не менее 2-х часов.
67. Не удерживайте ручку управления в положении Выкл. больше 2 секунд – возможно накопление избыточной газо-воздушной смеси в горелке, после зажигания которой образуется характерный хлопок и происходит некорректная работа прибора.
68. Контролируйте запуск прибора и горение пламени в горелке! При наличии пламени не в горелке (например: огонь в патрубке горелки или в нижней части) немедленно выключите прибор, перекройте вентиль на газовом баллоне! Возможен риск возгорания блока управления прибора!

Внимание!

Нарушение правил использования инфракрасного газового обогревателя может привести к его повреждению или к несчастным случаям. Повреждение инфракрасного газового обогревателя из-за нарушений требований, описанных в данном паспорте, исключает возможность бесплатного гарантийного ремонта.

3. КОМПЛЕКТНОСТЬ

Инфракрасный газовый обогреватель	1 шт.
Шланг	1 шт.
Редуктор	1 шт.
Опора с колесами	1 шт.
Отвертка	1 шт.
Ключ	1 шт.
Комплект метизов и крепежа	1 шт.
Червячный хомут	2 шт.
Ремень для крепления баллона	1 шт.
Цепь для удержания дверцы	1 шт.
Ручка	1 шт.
Паспорт	1 шт.

Таблица 1. Комплектность.

resanta.ru

4. ОБЩИЙ ВИД УСТРОЙСТВА

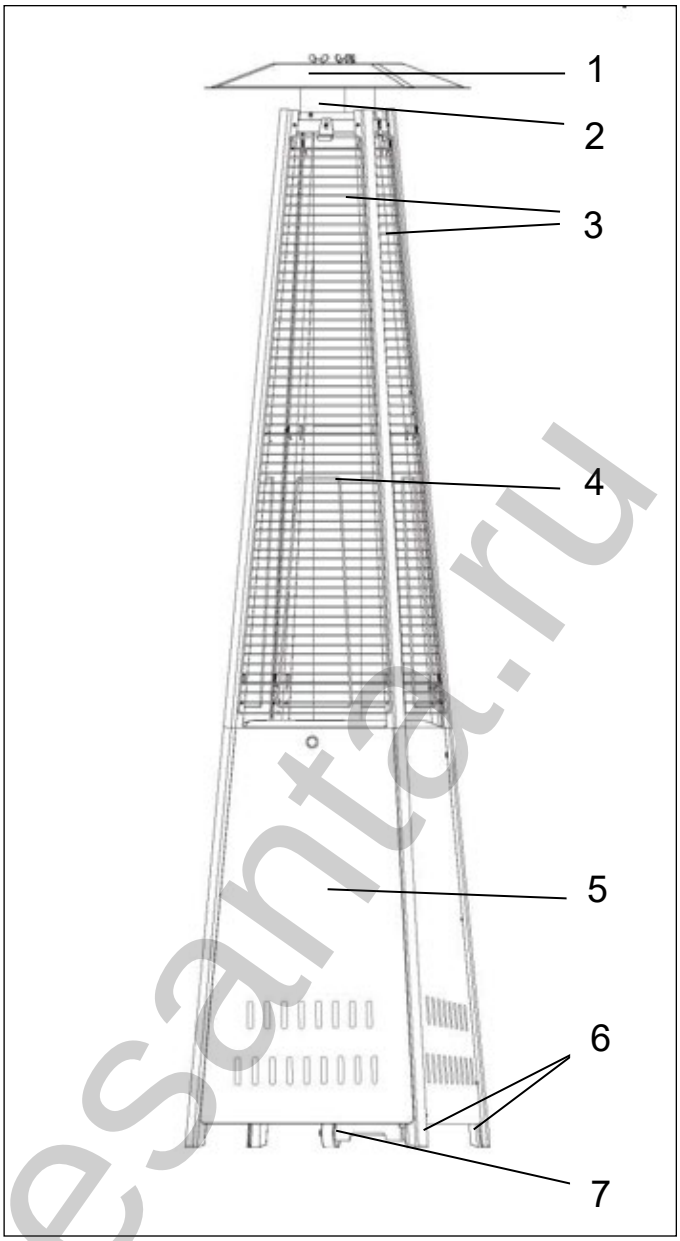

Рис. 1. Общий вид.

1. Отражатель в сборе
2. Дожигатель
3. Защитная решётка
4. Колба стеклянная (боросиликатная)
5. Лицевая панель (отсек для размещения баллона с газом)
6. Стойка
7. Опора с колесами Решётка крепления баллона

resanta.ru

5. ТЕХНИЧЕСКИЕ ХАРАКТЕРИСТИКИ

Серия ПГ / Модель	**ПГ- 15000 / ПГ-15Н**
Номинальная тепловая мощность Вт	15000
Номинальный расход топлива, кг/час	0,3-1
Тип топлива	пропан, пропан-бутан
Давление газа в редукторе, мБар	28-32
Способ поджига	пьезо
Место под установку баллона внутри устройства	27 л
Площадь обогрева, м²	до 25*
Радиус обогрева, м	2-2,8*
Класс защиты	IP44
Масса нетто, кг	26,8

Таблица 2. Технические характеристики.

*В таблице указана ориентировочная площадь и радиус обогрева. Она может отличаться в зависимости от реальных условий эксплуатации.

6. ПОДГОТОВКА К РАБОТЕ И ПОРЯДОК РАБОТЫ

6.1 Сборка

Обогреватель поставляется в разобранном виде.

Достаньте сборные части обогревателя (Рис.2) и комплект метизов с крепежом (Рис.3) из упаковки.

resanta.ru

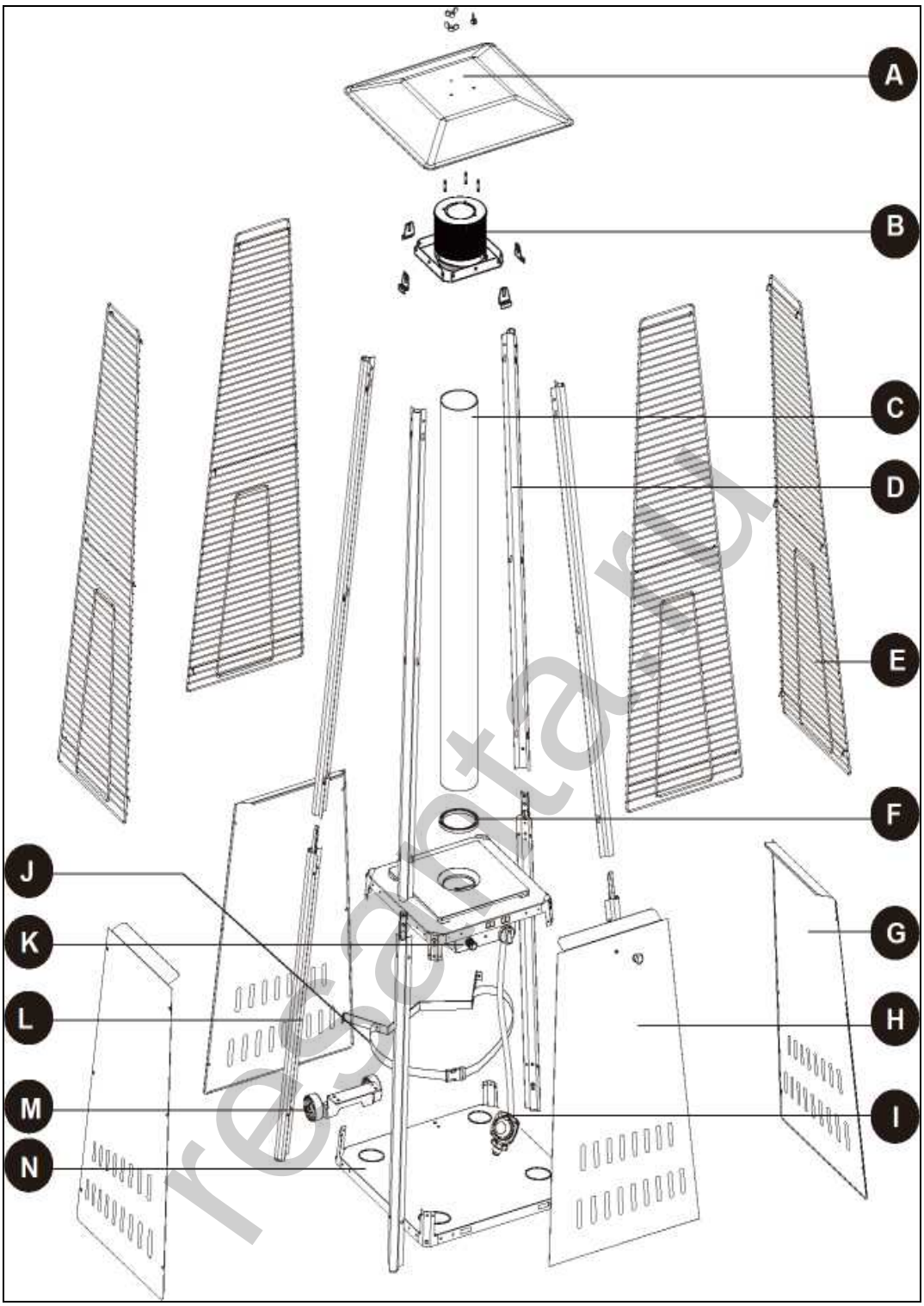

Рис. 2. Сборные части обогревателя.

A -Отражатель
B -Дожигатель в сборе
C -Стеклянная колба
D -Верхняя опора (4шт.)
E -Защитная решетка (4шт.)
F -Черное силиконовое кольцо
G -Боковая панель (3шт.)
H - Передняя панель

resanta.ru

I -Газовый шланг и регулятор
J -Ремень для крепления баллона с газом
K -Блок управления в сборе
L -Нижняя опора (4шт.)
M -Опора с колесами
N -Нижнее основание

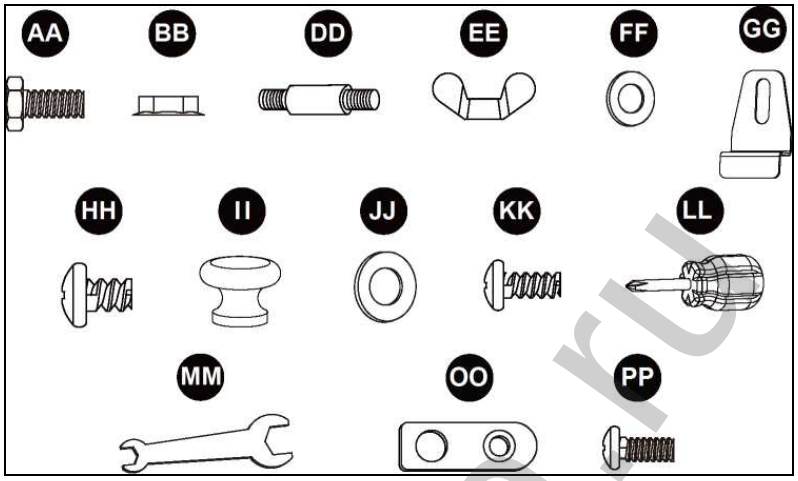

Рис. 3. Метизы и крепеж.

AA -Болт M6x10 (4 шт.)
BB -Гайка M6 (4 шт.)
DD -Шпилька (3 шт.)
EE -Гайка барашек (3 шт.)
FF -Плоская шайба ф6 (6 шт.)
GG -Крепежный кронштейн (4 шт.)
HH -Винт 3/16” (48 шт.)
II -Ручка
JJ -Большая плоская шайба
KK -Винт M4 X 8 (4 шт.)
LL -Отвертка
MM -Гаечный ключ
OO -Анкерный кронштейн (4 шт.)
PP -Винт M6X12 (4 шт.)

Следуйте инструкции по сборке.

1. Прикрепите опору с колесами (M) к нижнему основанию (N) с помощью 4 шт. болтов M6x10 (AA) и 4 шт. гаек M6 (BB), как показано на Рис.4.

resanta.ru

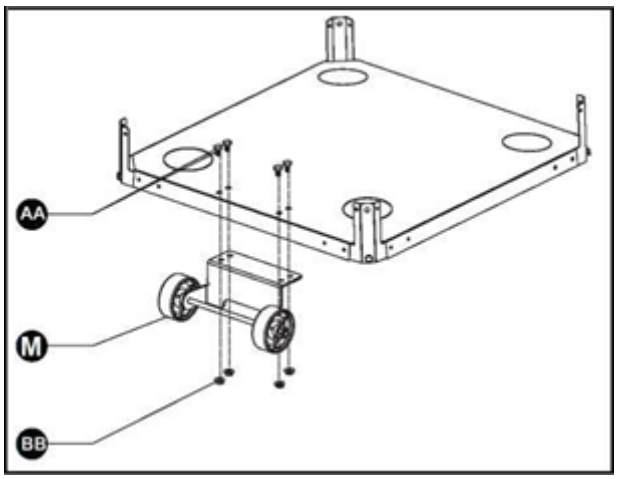

Рис. 4. Установка опоры с колесами.

2. Открутите фиксатор батарейки, установите батарейку типа AA в отсек для батареи (NN), затяните фиксатор (примечание: батарейка не входит в комплект обогревателя, приобретается отдельно). Прикрепите анкерный кронштейн 4 шт. (OO) к 4 шт. нижней опоре (L) с помощью 4 шт. винтов M6X12 (PP), как показано на Рис.5.

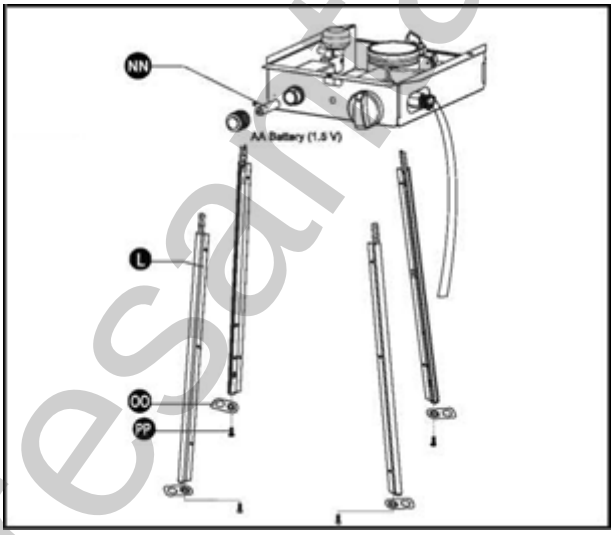

Рис. 5. Сборка нижней опоры.

Вставьте штифты нижнего основания (N) в отверстия нижней опоры (L), нажмите, чтобы закрепить штифты с помощью 4 шт. винтов 3/16" (HH) Закрепите нижнюю пластину (N) и нижнюю опору (L).

Внимание!

Убедитесь, что передняя сторона блока управления и передняя панель находятся на стороне, противоположной колесам.

resanta.ru

Вставьте штифты блока управления в сборе (K) в отверстия нижней опоры (L), нажмите, чтобы закрепить штифты. С помощью 4 шт. винтов 3/16" (HH) закрепите нижнюю опору (L) и блок управления в сборе (K), как показано на Рис.5.

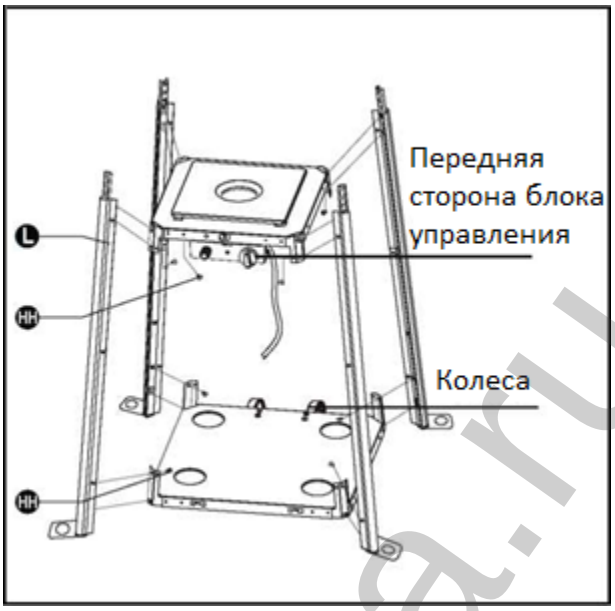

Рис. 6. Установка блока управления и основания на нижние опоры.

3. Прикрепите крепежный ремень баллона с газом (J) к 2-м нижним опорам (L) с помощью 2 шт. винтов 3/16" (HH), как показано на Рис.7.

Внимание!

Убедитесь, что ремень крепления баллона и опора с колесами в сборе находятся на одной стороне.

resanta.ru

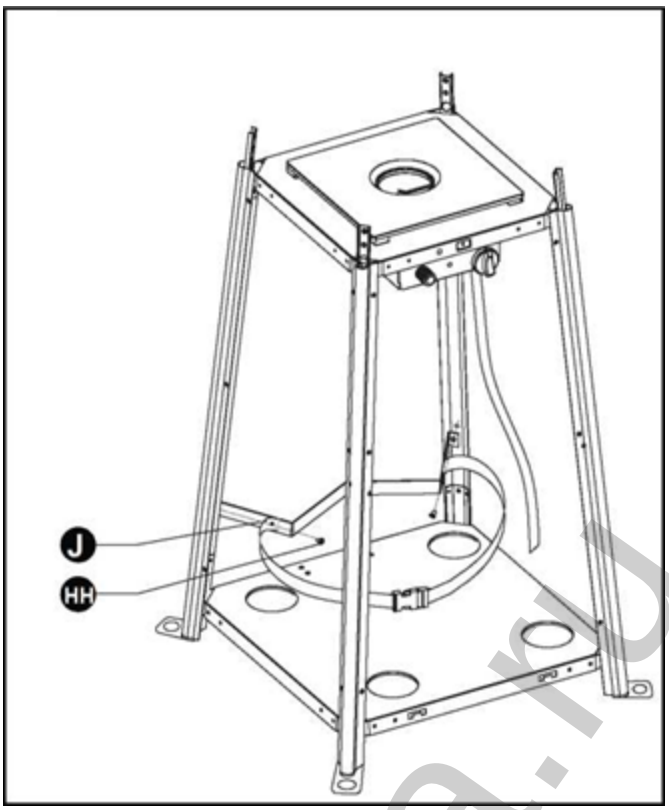

Рис. 7. Установка крепежного ремня.

4. Снимите защитную пленку с отражателя (A).

Установите отражатель (A) на дожигатель в сборе (B).

Прикрутите шпильки 3 шт. (DD) к дожигателю в сборе (B), наденьте плоские шайбы 3 шт. (FF) на верхнюю часть шпильки (DD), затем наденьте отражатель (A) на шпильки (DD), закрепите их тремя плоскими шайбами (FF) и тремя гайками (EE), как показано на Рис.8.

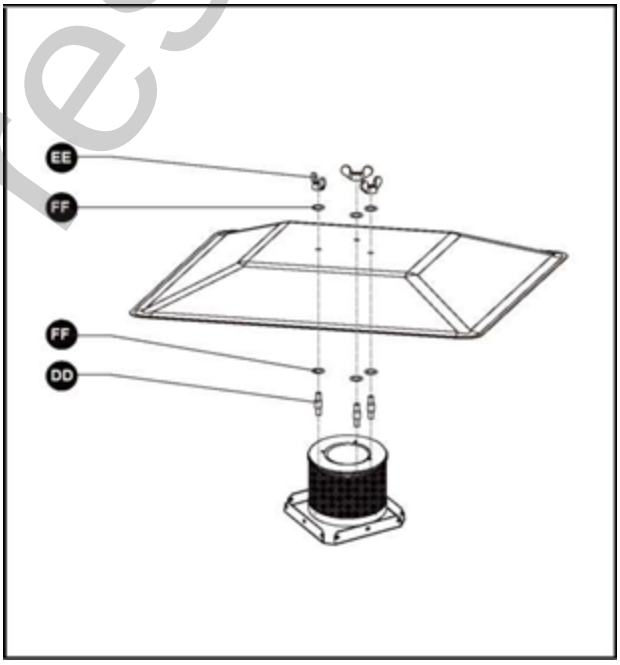

Рис. 8. Установка отражателя на дожигатель.

resanta.ru

5. Вставьте верхнюю опору (D) в нижнюю (L), закрепите их при помощи 8-и винтов 3/16". Прикрепите дожигатель в сборе (B) к верхней опоре (D) с помощью 8-и винтов 3/16" (HH), как показано на Рис.9.

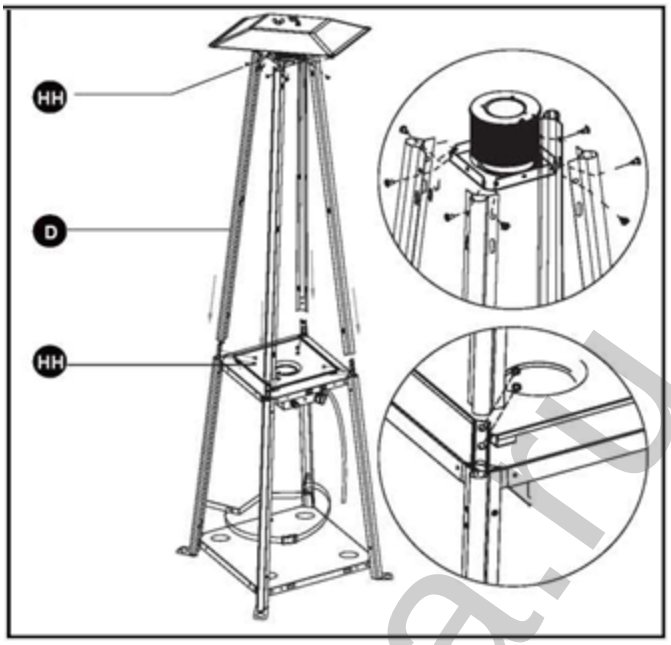

Рис. 9. Сборка верней, нижней опоры и установка дожигателя.

6. Осторожно установите стеклянную колбу (C), подняв ее и вставив через центральное отверстие дожигателя в сборе (B). Убедитесь, что черное силиконовое кольцо (F) прикреплено к нижнему краю стеклянной колбы (C), как показано на рисунке 10. Вставьте стеклянную колбу (C) в отверстие пластины блока управления (K), как показано на Рис.10. Убедитесь, что стеклянная колба (C) установлена правильно и полностью закрывает центральное отверстие в пластине блока управления (K).

Внимание!

Перед включением нагревателя, черное силиконовое кольцо должно быть установлено на место.

resanta.ru



Рис. 10. Установка стеклянной колбы.

7. Установите защитные решетки (E). Закрепите крючки защитных решеток (E) в отверстиях в верхних опорах (D). Закрепите защитные решетки (E) крепежными кронштейнами (GG) с помощью 4-х винтов 3/16” (HH), как показано на Рис.11.

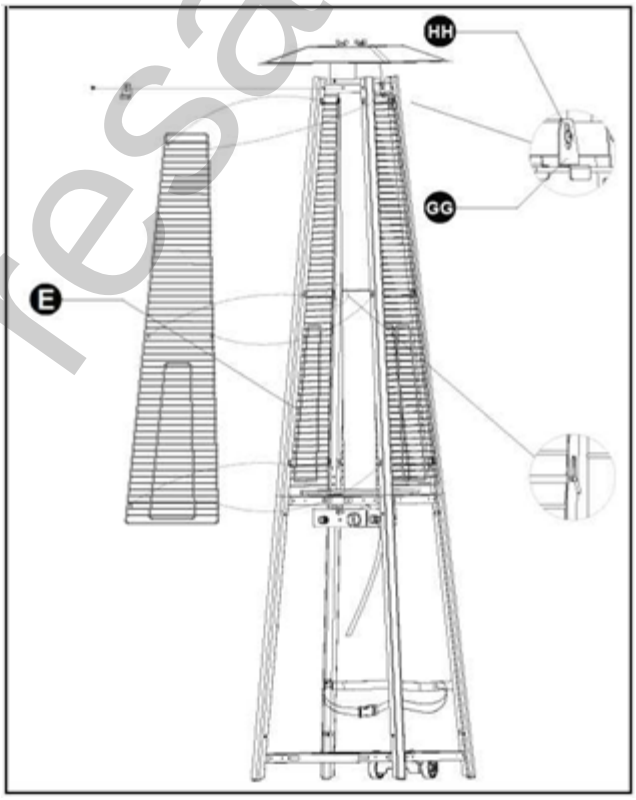

Рис. 11. Установка защитных решеток.

resanta.ru

8. Закрепите три боковые панели (G) на нижних опорах (L) с помощью винтов 3 /16” (HH), как показано на Рис.12.

Внимание: не закрывайте лицевую сторону, где находится ручка блока управления.

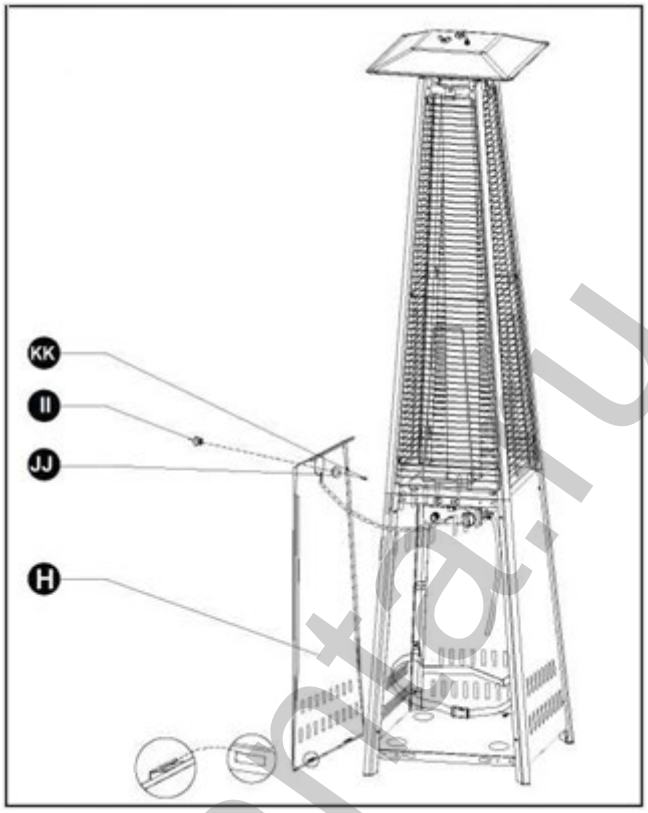

Рис. 12. Крепление боковых панелей.

9. Прикрепите ручку (II) к передней панели (H) с помощью винта M4x8 (KK) и большой плоской шайбы (JJ), как показано на Рис.13. Предварительно проденьте винт через большую плоскую шайбу, затем через концевое звено фиксирующей цепи.

resanta.ru

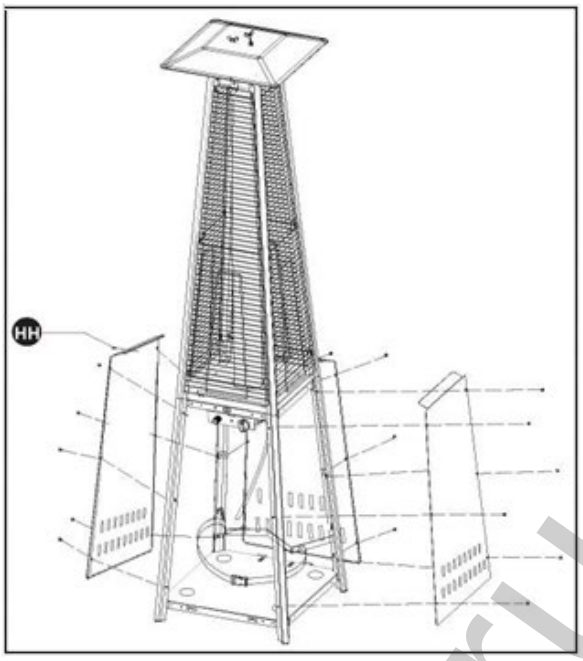

Рис. 13. Установка ручки на лицевую панель.

10. Соедините газовый шланг с блоком управления (K) и регулятором (I) с помощью червячных хомутов и затяните с помощью отвертки, как показано на Рис.14.

Присоедините регулятор к газовому баллону и затяните гаечным ключом.

Установите баллон с газом (не входит в комплект) на нижнее основание (N).

Затяните ремень, чтобы убедиться в полной фиксации баллона с газом.

Внимание!

Следите за тем, чтобы шланг не соприкасался с поверхностями с высокой температурой, иначе он может расплавиться, что может привести к возгоранию. Перед первой эксплуатацией обогревателя необходимо проверить степень затяжки хомутов на шланге, при необходимости подтянуть.

resanta.ru

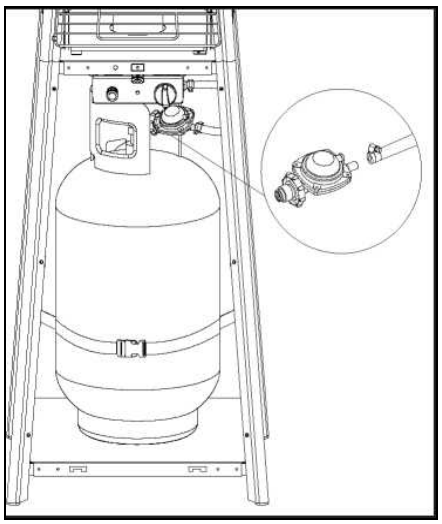

Рис. 14. Установка и соединение газового баллона.

Подготовка к эксплуатации

Для данного оборудования необходимо приобрести подходящий газовый баллон на 27 л. При первом наполнении потребуется воздушная продувка баллона для обеспечения правильной работы обогревателя. Эту процедуру необходимо произвести на газонаполнительной станции. Каждый раз при заполнении на подходящей газонаполнительной станции баллон вашего обогревателя необходимо проверить для обеспечения безопасной работы.

Обогреватель должен размещаться с соблюдением необходимого безопасного расстояния до стен и предметов (минимальное расстояние – 1 метр сверху и не менее 1 метра по бокам).

Все легковоспламеняющиеся вещества и материалы должны быть удалены из зоны работы прибора, на минимальное расстояние – 1 метр сверху и не менее 1 метра по бокам.

Обогреватель должен устанавливаться на ровном твердом основании.

Чтобы защитить обогреватель от сильного ветра и опрокидывания, надежно закрепите основание на поверхности.

Уличный газовый инфракрасный обогреватель предназначен только для работы на открытом воздухе (на террасах, в беседках, на летних верандах, открытых площадках ресторанов и кафе, уличных зонах отдыха, под навесом если с трех сторон обеспечено свободное движение воздуха). **ЗАПРЕЩАЕТСЯ** эксплуатация инфракрасного газового обогревателя в помещениях и подвалах, в среде вызывающей коррозии материалов, а также рядом с легко воспламеняемыми предметами, горючими жидкостями.

resanta.ru

6.2 Подключение

1. После сборки инфракрасного газового обогревателя, с лицевой стороны откройте отсек для баллона.
2. Поместите заполненный газовый баллон в отсек обогревателя и закрепите его ремнем.
3. Против часовой стрелки накрутите редуктор, входящий в комплект обогревателя, на выходное отверстие клапана газового баллона. Подсоедините шланг к редуктору и обогревателю, затяните соединения хомутами.
4. **ОБЯЗАТЕЛЬНО ПРОВЕДИТЕ ПРОВЕРКУ** на наличие утечек: Процедуру необходимо проводить в хорошо проветриваемом помещении или на улице, без доступа открытого пламени или других источников воспламенения.

После подключения регулятора к газовому баллону, поверните клапан баллона на 1-1,5 оборота против часовой стрелки.

Используя кисть, промойте все шланговые и трубные соединения с газовым клапаном, соединения регулятора с баллоном и клапаном газового баллона раствором чистящего средства и воды (50:50). В месте утечки газа будут образовываться пузырьки. При обнаружении утечки перекройте газ, повернув клапан баллона (по часовой стрелке), отключите регулятор от баллона и установите баллон в прохладном, хорошо проветриваемом наружном помещении. Для получения помощи обращайтесь в авторизованный сервисный центр.

⚠ Внимание!

Не используйте обогреватель, если обнаружена утечка.
Не используйте открытое пламя для обнаружения утечки.
При утечке газа не используйте электрическое оборудование.

5. После проведения проверки на герметичность и отсутствия утечки газа закройте отсек баллона. Для обеспечения надлежащего размещения шланга и регулятора внутри корпуса обогревателя и предотвращения загиба шланга может потребоваться повернуть баллон.

Системы безопасности:

В состав обогревателя входит система устройств безопасности, отключающих нагреватель при возникновении опасных условий.

- Обогреватель автоматически отключается при его опрокидывании. В этом случае верните обогреватель в вертикальное положение, проверьте на наличие возможных повреждений и подождите 5-10 минут перед повторным зажиганием. При наличии повреждений обратитесь в сервисный центр.

resanta.ru

6.3 Зажигание нагревателя

Ручка выбора режимов работы имеет 4 положения: Выключение / Поджиг (старт) / Максимальная подача газа / Минимальная подача газа.

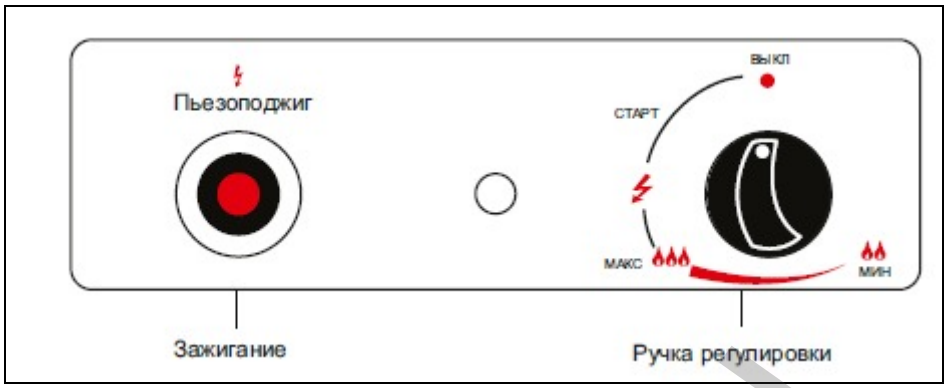

Рис. 15. Панель управления.

Запуск:

1. Поверните ручку управления в положение ВЫКЛ.
2. Откройте вентиль на установленном газовом баллоне.
3. Нажмите на ручку управления и поверните её в положение СТАРТ.
4. Одновременно нажмите кнопку пьезоподжига до появления пламени запала за стеклом сбоку от керамической панели.
5. Продолжайте удерживать ручку управления в нажатом положении 30 секунд после зажигания запального пламени. Если при отпускании ручки управления гаснет пламя запала, повторите пункты 3-4.

При первом использовании нового нагревателя может потребоваться удерживать ручку более длительное время для выпускания воздуха из системы.

При использовании нового заправленного газового баллона время первого запуска может увеличиться в силу особенностей смесеобразования.

6. Поверните ручку управления в положение МАКС. Плавно нажмите на регулировочную ручку и одновременно поворачивайте против часовой стрелки. Отрегулируйте высоту пламени.

⚠ Внимание!

Во время работы прибора не допускайте попадания на нагревательный элемент и стеклянную колбу горючих материалов, жидкостей и воды.

6.4 Выключение

1. Поверните ручку управления по часовой стрелке в положение СТАРТ.
2. Нажмите ручку управления и поверните в положение ВЫКЛ.
3. Закройте вентиль на установленном газовом баллоне и отсоедините регулятор.

resanta.ru

Внимание!

Прибор остается горячим некоторое время после выключения. Не передвигайте и не накрывайте прибор до момента его полного остывания.

6.5 Замена баллона

Прежде чем вынимать или заменять баллон всегда давайте обогревателю охладиться. Никогда не пытайтесь отключить газовый редуктор во время работы обогревателя. Отключите газовый редуктор от баллона и извлеките баллон из корпуса обогревателя.

6.6 Самопроизвольное отключение нагревателя

Если отключение происходит сразу после зажигания или продолжительной работы, возможно в баллоне недостаточно газа, или газ отсутствует.

7. ТЕХНИЧЕСКОЕ ОБСЛУЖИВАНИЕ

Внимание!

Никогда не производите чистку и техническое обслуживание обогревателя, если он подключен к источнику газа. Перед использованием дайте обогревателю охладиться.

Очистка

1. Перед очисткой отключите обогреватель и дайте ему остыть. Перекройте подачу газа и отсоедините газовый баллон.
2. Используйте влажную тряпку, смоченную в растворе мыльной воды, для чистки наружной части обогревателя и камеры размещения газового баллона.
3. Газовые магистрали и горелка чистятся при помощи сжатого воздуха (где это возможно). Направляйте струю воздуха назад и вперед вдоль поверхностей горелок и керамических пластин, пока с поверхности не будет удалена вся пыль. Для чистки искрового зазора разрядника и газовых отверстий горелки используйте сжатый воздух.
4. Перед использованием насухо вытрите обогреватель и убедитесь, что вода не попала внутрь горелок или на область искрового зазора разрядника.
5. Никогда не прибегайте к абразивной чистке, поскольку это может привести к повреждению покрытия прибора.

Регулярное обслуживание

1. Проверьте обогреватель перед повторным использованием. Проверьте соединения на предмет утечки при помощи мыльной воды, проверка шлангов происходит при использовании простой воды. Появление пузырьков свидетельствует об утечке, которую необходимо устранить, прежде чем использовать обогреватель.

iesonta.ru

2. Регулярно проверяйте гибкий трубопровод между регулятором и нагревателем и заменяйте трубы в случае повреждений. Запрещается эксплуатация обогревателя с поврежденными трубопроводами.
3. Раз в год обогреватель должен проверяться квалифицированным техническим специалистом.

8. ВОЗМОЖНЫЕ НЕИСПРАВНОСТИ И СПОСОБЫ ИХ УСТРАНЕНИЯ

В случае возникновения неисправностей обратитесь к способам устранения, указанным в таблице. В случае невозможности решения проблем обратитесь в авторизованный центр технического обслуживания.

Неисправность	Причина	Способ устранения
Обогреватель не запускается	Неисправный пьезоэлектрический воспламенитель	Обратитесь в сервисный центр
	Газовый баллон пуст.	Замените газовый баллон
	Не корректное подключение редуктора или вентиль баллона закрыт	Убедитесь, что редуктор правильно подключен к баллону и вентиль баллона открыт
	Баллон может быть слишком холодный	Подождите, пока баллон достигнет комнатной температуры
	Наличие воздуха в газовом тракте	Удерживайте ручку управления в нажатом состоянии дольше обычного, продолжая нажатие кнопки поджига
Горение в горелке недостаточное	Не хватает воздуха	Проверьте воздуховоды и горелки на наличие грязи и мусора и очистите их сжатым воздухом
Пламя горелки слабое	Газовый шланг согнут или перекручен	Расправьте шланг и проведите проверку на герметичность
	Сопло горелки засорилось	Обратитесь в сервисный центр
Пламя светится неравномерно	Сопло горелки засорилось	Обратитесь в сервисный центр
	Основание расположено не на ровной поверхности	Установите прибор на ровную поверхность
	Давление газа низкое	Замените газовый баллон
Идет густой черный дым	Сопло горелки засорилось	Выключите прибор и дайте ему остыть. Удалите засор и очистите горелку изнутри и снаружи
Обогреватель издает свистящий звук при включенной горелке	Воздушные каналы заблокированы	Проверьте воздушные проходы на наличие мусора Обратитесь в сервисный центр
	В газопроводе есть воздух	Включайте горелку до полной продувки воздухом

resanta.ru

Неисправность	Причина	Способ устранения
Обогреватель издает щелкающий звук сразу после включения или выключения горелки	Металл расширяется и сжимается	Это обычное явление для нагревателей Если шум слишком сильный, обратитесь в сервисный центр
Запах газа ощущается даже тогда, когда ручка управления находится в выключенном положении	Произошла утечка газа	Немедленно найдите и устраните утечку
	Неисправен газовый регулятор	Замените регулятор подачи газа
Запальная горелка не загорается автоматически	Отсутствует искра на межэлектродном зазоре	Обратитесь в сервисный центр
Запальная горелка не загорается автоматически, при этом выключатель и проводка работают нормально	Неправильное положение электрода	Обратитесь в сервисный центр
Горелка отключается при отпущенной ручке управления	Электромагнитный клапан закрывается, пока обогреватель включен	Обратитесь в сервисный центр
Запах газа.	Повреждена горелка	Обратитесь в сервисный центр
	Утечка газа из шланга или трубного соединения	Проведите проверку для определения места утечки
Запал горит красным	Грязь в газовой магистрали	Обратитесь в сервисный центр для прочистки газовой магистрали
Пятна горения в стеклянной колбе (копоть)	Грязные газоотводы	Промойте и продуйте сжатым воздухом Баллон с некачественным газом замените
Поломка стеклянной колбы	Тепловой шок из-за погодных условий Чистка неподходящими инструментами Случайное падение обогревателя	Заменить колбу

Таблица 3. Возможные неисправности и способы их устранения.

resanta.ru

9. ТРАНСПОРТИРОВАНИЕ, ХРАНЕНИЕ и УТИЛИЗАЦИЯ

Транспортирование, хранение

Хранить инфракрасный газовый обогреватель рекомендуется в закрытых или других помещениях с естественной вентиляцией при температуре от +5 до +40 °С. Максимальное значение относительной влажности воздуха при хранении не более 80% при температуре 25 °С. Храните прибор вдали от прямых солнечных лучей.

Перед длительным хранением отключите газовый баллон и поместите обогреватель в хорошо проветриваемое помещение без контакта с воспламеняемыми материалами. Лучше всего для хранения обогревателя подходят служебные пристройки, запрещено хранить обогреватель в жилых зданиях или внутри квартир.

Поместите обогреватель в оригинальную упаковку и храните в чистоте и сухости.

Транспортировку инфракрасного газового обогревателя следует производить в крытых транспортных средствах любого вида, обеспечивающих сохранность, в соответствии с правилами перевозки грузов, действующими на данном виде транспорта. При транспортировке должна быть исключена возможность перемещения обогревателей внутри транспортных средств. Не допускается попадание воды на упаковку.

Утилизация

По истечении срока службы прибор должен подвергаться утилизации в соответствии с нормами, правилами и способами, действующими в месте утилизации.

Не выбрасывайте прибор вместе с бытовыми отходами. Это поможет избежать возможных последствий на окружающую среду и здоровье человека, а также будет способствовать повторному использованию компонентов прибора. Информацию о том, где и как можно утилизировать прибор можно получить от местных органов власти.

10. ГАРАНТИИ ИЗГОТОВИТЕЛЯ

1. Гарантийный срок на инфракрасный газовый обогреватель устанавливается один год, который исчисляется с даты продажи прибора первому покупателю.
2. Гарантийные обязательства распространяются только на производственные неисправности (дефекты), выявленные в течение гарантийного срока.
3. Гарантия включает стоимость замены дефектных частей, восстановление таких частей или получение эквивалентных частей. Дефектной частью (изделием) считается часть прибора, в которой обнаружен заводской брак, существовавший на момент поставки (продажи) прибора первому покупателю и выявленный в гарантийный срок в процессе эксплуатации.
4. Гарантийный ремонт в течение гарантийного срока производится при условии соблюдения потребителем правил эксплуатации и технического обслуживания, хранения и транспортировки. Гарантийный ремонт не производится при нарушении требований, указанных в паспорте и нарушении гарантийной пломбы (наклейки).

resanta.ru

5. Потребитель в случае выявления недостатков прибора обязан известить об этом Продавца или Производителя в течение 10 дней с момента выявления недостатка прибора. В случае несвоевременного извещения о выявленных неисправностях, продавец, изготовитель или уполномоченная организация вправе отказаться полностью или частично от удовлетворения предъявляемых претензий (ст.483 ГК РФ).
6. Прибор, сдаваемый для гарантийного обслуживания/ремонта, должен быть в чистом и собранном виде и в полной комплектации. В случае если прибор для гарантийного ремонта предоставляется грязным и/или в разобранном виде и/или не укомплектованным, продавец/изготовитель вправе отказать в проведении гарантийного ремонта.
7. Гарантийный ремонт производится при наличии в гарантийном талоне печати продавца, даты продажи и подписи продавца.
8. При отсутствии печати фирмы-продавца, даты продажи или подписи продавца гарантийный срок исчисляется с даты изготовления.
9. Гарантийный ремонт не производится при самостоятельном вскрытии (попытке вскрытия) или ремонте изделия вне гарантийной мастерской (нарушены пломбы, сорваны шлицы винтов, и т.п.).
10. Гарантийные обязательства не распространяются:

- на прибор без серийного номера, а также с удалённым, стёртым, нечитаемым и изменённым серийным номером;
- на лакокрасочное покрытие, стеклянную колбу, газовый шланг, редуктор;
- в случае неисправностей, вызванных использованием некачественных запчастей и принадлежностей;
- в случае внесения изменений в конструкцию прибора;
- в случае использования прибора не по назначению, указанному в паспорте товара;
- в случае неисправностей, вызванных несоблюдением требований по работе, техническому обслуживанию и хранению прибора, изложенных в настоящем паспорте;
- в случае наличия механических повреждений корпуса прибора (сколов, трещин и т.п.) и кабеля питания;
- в случае температурных повреждений корпуса и стеклянной колбы;
- при наличии дефектов, вызванных попаданием внутрь посторонних предметов, жидкостей и т.п.;
- на чистку и периодическое техническое обслуживание.

Данный документ не ограничивает определенные законом права потребителя, но дополняет и уточняет оговоренные законом обязательства, предполагающие соглашения сторон.

resanta.ru

ДОРОГОЙ ПОКУПАТЕЛЬ!

Мы выражаем Вам огромную признательность за Ваш выбор. Мы делаем все возможное, чтобы данное изделие удовлетворяло Вашим запросам, а качество соответствовало лучшим мировым образцам.

Компания “Ресанта” устанавливает официальный срок службы на Инфракрасный газовый обогреватель 5 лет, при условии соблюдения правил эксплуатации.

При покупке прибора требуйте проверки его комплектации, внешнего вида и правильного заполнения гарантийного талона в Вашем присутствии.

В случае возникновения неисправностей не пытайтесь самостоятельно ремонтировать изделие, т.к. это опасно и приводит к утрате гарантии.

resanta.ru

11. ГАРАНТИЙНЫЙ ТАЛОН

Инфракрасный газовый обогреватель _____

№ _____

признан годным для эксплуатации.

Дата продажи _____

Я покупатель/представитель фирмы _____

С условиями эксплуатации ознакомлен _____

resanta.ru

ГАРАНТИЙНЫЙ ТАЛОН
Описание дефекта, № прибора

_____
_____
_____
_____
_____
_____

ОТК изготовителя

_____
_____

М.П.

_____
_____

ГАРАНТИЙНЫЙ ТАЛОН
Описание дефекта, № прибора

_____
_____
_____
_____
_____
_____

ОТК изготовителя

_____
_____

М.П.

_____
_____

ГАРАНТИЙНЫЙ ТАЛОН
Описание дефекта, № прибора

_____
_____
_____
_____
_____
_____

ОТК изготовителя

_____
_____

М.П.

_____
_____

12. СЕРВИСНЫЕ ЦЕНТРЫ

- **Абакан**, квартал Молодежный, д. 12А, к. 1, тел: +79083263010
- **Армавир**, ул. Мичурина, д. 6, тел: +79628554018, +78613763846
- **Архангельск**, ул. Окружное шоссе, д. 9, тел: +79523012526
- **Астрахань**, ул. Рыбинская, д. 11, тел: +78512994776
- **Барнаул**, ул. Южный проезд, д. 14 лит. 6, тел: +73852251310, +73852251260
- **Белгород**, ул. Константина Заслонова, д. 92, к. 5, тел: +74722402913
- **Благовещенск**, ул. Промышленная, д. 5А, тел: +74162319868, +79146010700
- **Братск**, ул. Коммунальная, д. 17, стр. 2, тел: +79149392372
- **Брянск**, ул. Московский проспект, д. 138Б, стр. 1, тел: +74832590644, +79606961303
- **Великий Новгород**, ул. 3-я Сенная, д. 2А, тел: +79646944034
- **Владивосток**, ул. Днепровская, д. 102А, стр. 2, тел: +79046240329, +74232492672
- **Владимир**, ул. Гастелло, д. 8Б, к. 2, магазин "33 Болта" (пункт приема), тел:+79399117955
- **Волгоград**, ул. Волжский проспект, д. 4К, тел: +78442780168
- **Воронеж**, ул. проспект Труда, д. 48Ф, тел: +74732045329
- **Екатеринбург**, ул. Селькоровская, 114в, тел: +79655097808, +73433845725
- **Ижевск**, ул. Пойма, д. 22, лит. В, тел: +73412918710
- **Иркутск**, ул. Трактовая, д. 28А/2, СКЦ Байкалит, складское помещение №5, тел: +73952707162, +79086604157
- **Йошкар-Ола**, ул. Дружбы, д. 111, тел: +78362497232
- **Казань**, ул. Габдуллы Тукая, д. 125, тел: +78432060365
- **Калининград**, ул. Ялтинская, д. 129, тел: +74012763609
- **Калуга**, ул. Дальняя, д. 17А, тел: +79657099896, +74842922376
- **Кемерово**, ул. Радищева, д. 2, к. 2, вход Б1, тел: +73842650269, +79059073869
- **Киров**, ул. Калинина, д. 38, тел: +78332217141, +78332214271
- **Кострома**, ул. Костромская, д. 111, тел: +74942467376, +74942461859
- **Краснодар**, ул. Алуштинская, д. 11, тел: +79891985435, +78612034692
- **Красноярск**, Северное шоссе, 7И/2, тел: +73912046288
- **Крым, село Перово**, ул. Хачирашвили, д. 56, тел: +73652669748, +79780911958
- **Курган**, ул. Омская, д. 171Б, тел: +73522630925, +73522630924
- **Курск**, ул. Энгельса, д. 30, тел: +79066926446
- **Липецк**, ул. Стаханова, д.26А, сервисный центр "Арсенал" (пункт приема), тел: +74742569200, +74742569300
- **Магнитогорск**, ул. Вокзальная, д. 1, стр. 3, тел: +79193428212
- **Москва**, ул. Каширский проезд, д. 23, стр. 7, тел: +74951189642
- **Московская область**, **рп. Горки Ленинские**, СНТ Вятичи, д. 185, тел: +74956464141
- **Московская область**, **д. Новая Купавна**, ул. Новая, д. 9, тел: +74951086486, +79687728136

resanta.ru

- **Московская область**, **г. Долгопрудный**, ш. Новое, д. 31, лит. Ч, тел: +74959688570
- **Мурманск**, ул. Промышленная, д. 19, оф. 406, тел: +78152656190
- **Набережные Челны**, ул. Товарная, д. 6Б/1, тел: +78552205743, +79089348009
- **Нижний Новгород**, ул. Ларина, д. 18А, тел: +78314290565
- **Нижний Тагил**, ул. Индустриальная, д. 37, тел: +73435963760
- **Новокузнецк**, ул. Производственная, д. 19/1, тел: +73843204931, +79609317141
- **Новосибирск**, 1-е Мочищенское шоссе, д. 1/4, тел: +73833732796
- **Омск**, ул. Космический проспект, д. 109, стр. 1, дверь 20, эт. 2, тел: +73812381862
- **Оренбург**, ул. Базовая, д. 17А, тел: +73532486490
- **Орск**, ул. Орское шоссе, д. 6, к. 2, тел: +73532376289
- **Орёл**, ул. Силикатный переулок, д. 1, тел: +74862445819
- **Пенза**, ул. Бумажников, д. 17, тел: +78412224679
- **Пермь**, ул. Сергея Данщина, д. 6А, к. 1, тел: +73422058529
- **Петрозаводск**, ул. Заводская, д. 10А, тел: +79212226780, +78123098708
- **Пятигорск**, Черкесское шоссе, д. 1, тел: +78652205850, +79682792791
- **Ростовская область, х. Ленинакан**, ул. Севастопольская, д. 44, тел: +79381002083
- **Рязань**, ул. Проезд Яблочкова, д. 8Г, тел: +74912466558
- **Самара**, ул. Заводское шоссе, д. 15А лит. А, тел: +79608297311, +78462060552
- **Санкт-Петербург**, ул. Ириновский проспект, д.14, к.3, тел:+78123099275
- **Саранск**, ул. Пролетарская, д. 130А, база комбината "Сура», тел: +78342223637
- **Саратов**, ул. Пензенская, д. 2, тел: +78452491179
- **Смоленск**, ул. Краснинское шоссе, д. 37Б, стр. 2, тел: +74812294699
- **Сочи**, ул. Транспортная, д. 28, тел: +78622265745
- **Ставропольский край, Михайловск**, ул. Ленина, д. 162А, к. 3, тел: +78652206562
- **Стерлитамак**, ул. Кочетова, д. 43А, тел: +73472294410
- **Сургут**, ул. Базовая, д. 5, тел: +73462758231
- **Тамбов**, ул. Волжская, д. 69, стр. 7, тел: +79641308573, +74752503796
- **Тверь**, д. Большие Перемерки, д. 82, тел: +74822633171, +79201854877
- **Тольятти**, ул. Коммунальная, д. 23, стр. 1, тел: +78482651205, +79649730429
- **Томск**, проспект Фрунзе, д. 119/5, стр. 1, тел: +73822903042, +79528010517
- **Тула**, ул. Ханинский проезд, д. 25/3, тел: +74872740253
- **Тюмень**, ул. Старый Тобольский тракт 5-й километр, д. 1Ас3, тел: +73452662891
- **Улан-Удэ**, ул. 502 км, д. 160В, тел: +73012204287
- **Ульяновск**, ул. Московское шоссе, д. 14, тел: +78422270630, +78422242169
- **Уфа**, ул. Ульяновых, д. 65, к. 7, лит. 2Б, тел: +73472145359
- **Хабаровск**, ул. Суворова, д. 80Н, тел: +74212934468

resanta.ru

- **Чебоксары**, ул. Вурнарское шоссе, д. 11, тел: +79623214175, +78352355383
- **Челябинск**, ул. Морская, д. 6/3, тел: +73512224315, +73512224316
- **Череповец**, ул. Гоголя, д. 60, стр. 1, тел: +78202490534, +79115178792
- **Чита**, ул. Евгения Гаюсана, д. 48, тел: +73022284479
- **Шахты**, пр-кт. Победы Революции, д. 1А, тел: +79094066311, +78633035610
- **Южно-Сахалинск**, проспект Мира, д. 2Б/5, к. 8, тел: +74242490785
- **Ярославль**, ул. Журавлева, д. 3Г, тел: +74852695209, +74852663220
- **Армения**, **Ереван**, ул. Смбата Зоравара, д. 11/1, тел: +37441999226, +37491226998
- **Беларусь**, **Витебск**, ул. Проспект Фрунзе, д. 81, к. 24, помещение 2, тел:+375255021910
- **Беларусь**, **Гомель**, ул. Текстильная, д. 9, тел: +375232293918, +375333772944, +375445106000, +375293272944
- **Беларусь**, **Минск**, ул. Богдановича 78-2Н, ООО «РемФабрика», тел: -
- **Беларусь**, **Минск**, ул. Притыцкого, д. 62/1 (цокольный этаж), тел: +375297629629
- **Беларусь**, **Минск**, ул. Партизанский проспект, д. 2, тел: +375293970287
- **Казахстан**, **Актобе**, ул. Шестихатка, д.104/2, тел: +77132724640, +77085893401
- **Казахстан**, **Алматы**, ул. Илийский тракт, д. 29, тел: +77272254745, +77272254746
- **Казахстан**, **Астана**, ул. Циолковского, д. 4, склад 8а, тел: +77717540245
- **Казахстан**, **Атырау**, проспект Азаттык, д. 118Б, тел: +77002445096
- **Казахстан**, **Караганда**, ул. Складская, д. 2А/1, тел: +77074698056
- **Казахстан**, **Костанай**, ул. Каирбекова, д. 318/2, цокольный этаж, тел: +77774451977 **Казахстан, г. Петропавловск**, ул. Мусрепова 34 В тел.: +7 708 589 69 00
- **Казахстан**, **Тараз**, ул. Санырак Батыра, д. 47М, тел: +77779328618
- **Казахстан**, **Усть-Каменогорск**, ул. Самарское шоссе, д. 9/5, тел: +77084403219
- **Казахстан**, **Шымкент**, ул. Сарбаздар, д. 18, тел: +77768085005
- **Узбекистан**, **Ташкент**, ул. Махалля Фазиле, тел: +998970222922

resanta.ru

Актуальная информация по адресам сервисных центров и приобретению оригинальных запчастей также доступна на официальном сайте www.resanta.ru в разделе Сервис и на сайте www.utake.ru

resanta.ru

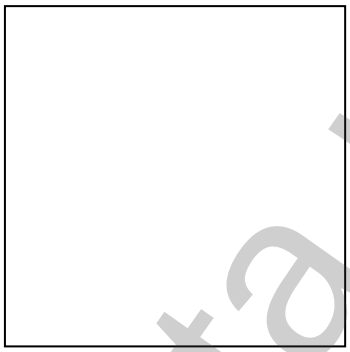

Изготовитель (импортер):
"ФОКС Технотулс ГмбХ" Кляйн-Етцельсдорф 16,3730
Кляйн-Етцельсдорф (Решиц), Австрия
Сделано в КНР

Ред. 2

resanta.ru